# 部品定価表

05685　TB-EK300DW

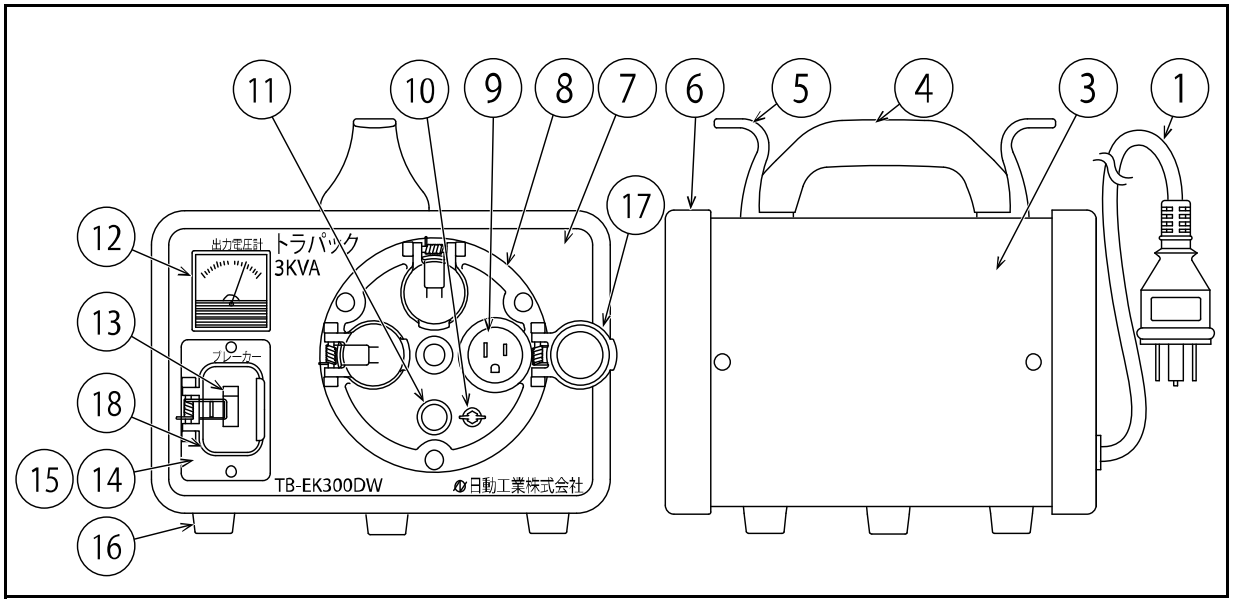


| No. | コード | 部品名 | 単価（税別） | 必要個数 |
|---|---|---|---|---|
| 1 | 51322 | VCT2×3×2.5M防雨型4Pプラグ付 | 3,700 | 1 |
| 2 | 56192 | TB-EK300DW用 シャーシ | 23,000 | 1 |
| 3 | 55267 | TB-EK300DW用 上カバー | 14,500 | 1 |
| 4 | 50101 | トラパック取手 | 1,800 | 1 |
| 5 | 50519 | トラパック用コードフック | 120 | 2 |
| 6 | 50105 | トラパックプロテクター | 1,400 | 2 |
| 7 | 55266 | TB-EK300DW用 フロントパネル | 11,500 | 1 |
| 8 | 50971 | FW-E33パネル 黄色 | 580 | 1 |
| 9 | 53581 | 新FW用3P防水コネクターボデー200L（SW-E2P） | 1,400 | 3 |
| 10 | 51690 | 鍋ビス M4×20 ニッケル真鍮 | ― | 1 |
| | 51626 | 平ワッシャー M4（ニッケル真鍮） | ― | 2 |
| | 51625 | ナット M4 ニッケル真鍮 | ― | 1 |
| | 51623 | 蝶ナット M4 ニッケル真鍮 | ― | 1 |
| 11 | 51797 | 100Vシングルランプ（L） | 350 | 1 |
| 12 | 57256 | TB-EK300DW用 電圧計 | 11,500 | 1 |
| 13 | 51769 | 過負荷・漏電ブレーカー NV-L22K 15/15 | 16,700 | 1 |
| 14 | 50496 | RBW用ELB BOX蓋 | ― | 1 |
| 15 | 50469 | RBW-EB ゴムパッキン | ― | 1 |
| 16 | 53819 | NTB/TBO/NTBO兼用脚ゴム（ビス付）（1/5個） | 180 | 5 |
| 17 | 08071 | NW,FW用 コンセントキャップ（ピン,バネSET） | 350 | 3セット |
| 18 | 08072 | NW用 ブレーカーキャップ（ピン,バネSET） | 350 | 1セット |

※単価…部品1個（または1式・1セット）に対しての価格です。

※必要個数…製品1台に使用している部品の数量です。

※部品変更があったものは新・旧掲載しております。

更新日　2022/10/01
作成日　2016/09/05

日動工業株式会社