NICHIDO

図面略歴			
記号	日付	変更・追記内容	担当
⚠1	'25.06.24	排熱ダクトに枠装着 lot2505	今村
⚠2	'26.04.08	ケース固定部補強 lot2603	今村

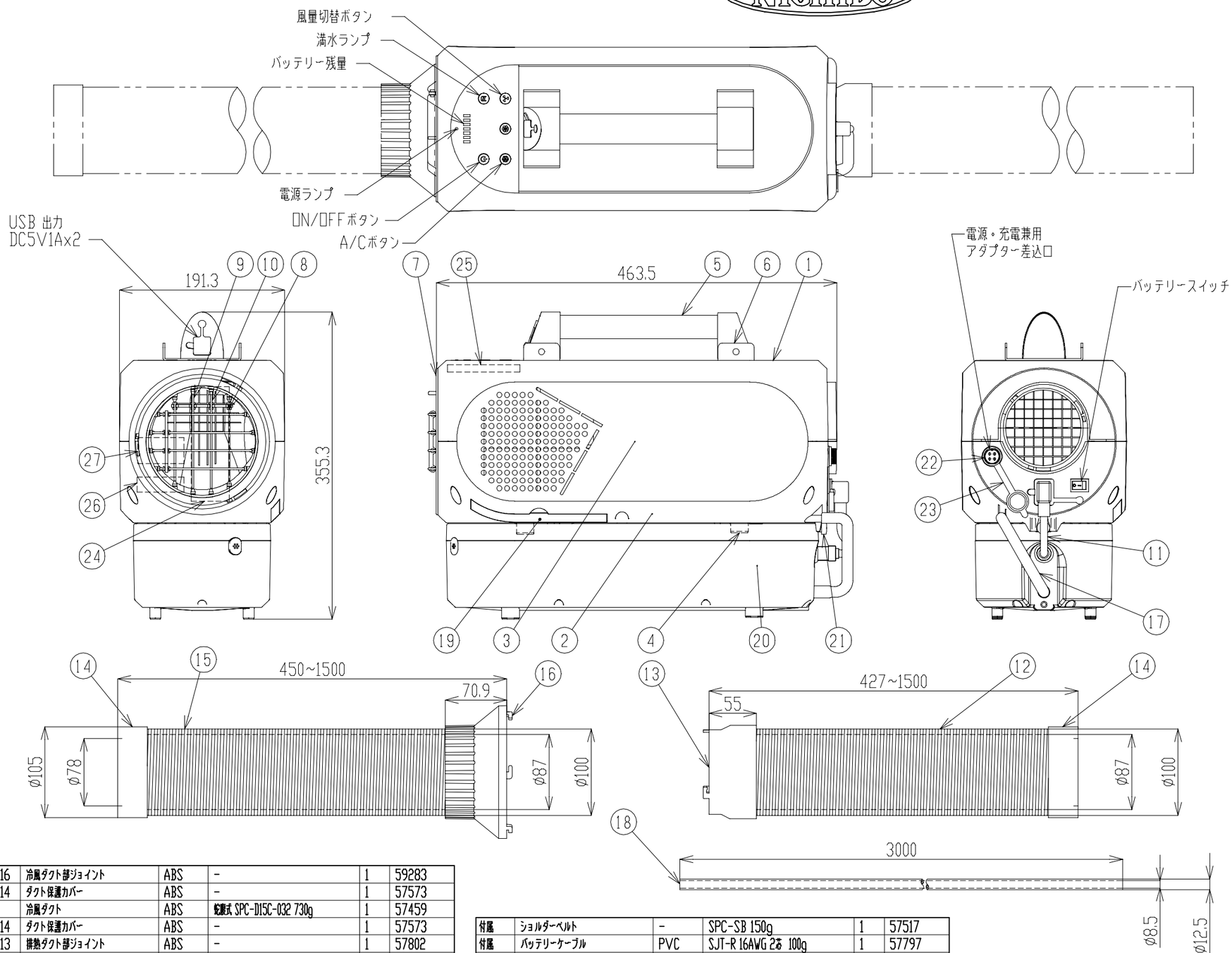

主仕様

型式	SPCN-032BAC2							
使用場所	屋内型							
定格電圧	AC100V DC24V~DC48V							
入力電圧範囲	AC100~240V DC24V~DC50V							
定格周波数	50Hz				60Hz			
	送風		冷風		送風		冷風	
	強	弱	強	弱	強	弱	強	弱
定格電流[A]	0.27	0.20	1.42	1.26	0.28	0.19	1.53	1.48
消費電力[W]	22.9	14.7	129.6	114.2	24.0	14.2	142.4	136.8
力率	0.85	0.74	0.91	0.91	0.86	0.75	0.93	0.92
最大風速	12.1m/s				12.2m/s			
外部電源	DC24~48V使用可能							
冷房能力	0.32kW							
冷媒封入量	R134A 65g							
ドレンタンク	0.7リットル 満水検知後、自動で送風に切り替わります。							
バッテリー	リン酸鉄リチウムイオンバッテリー DC22.4V 20Ah							
運転時間	冷風（強）4時間（弱）4.5時間 送風（強）30時間（弱）40時間							
充電時間	約4.5時間(エコやん経由)約3時間(バッテリー直)							
充放電寿命	約1600回							
電源・充電兼用ACアダプター	入力 電圧	AC100~240(50/60Hz)						
	出力側定格電圧	25.5V						
	出力側電流	8A						
使用環境温度	15~40℃							
使用環境湿度	0~80%							
本体質量	6.0kg							
バッテリー質量	3.9kg							

注1）運転時間はバッテリー使用時の値です。
使用環境やバッテリーの劣化具合により変化します。
注2）バッテリー残量ランプはバッテリーユニット使用時のみ点灯します。
外部電源使用時は電源ランプのみ点灯します。
注3）安全にご使用いただくため、取扱説明書をご参照ください。
注4）仕様変更は予告なく行う場合があります。予めご了承ください。

16	冷風ダクト部ジョイント	ABS	-	1	59283
14	ダクト保護カバー	ABS	-	1	57573
15	冷風ダクト	ABS	蛇腹式 SPC-D15C-032 730g	1	57459
14	ダクト保護カバー	ABS	-	1	57573
13	排熱ダクト部ジョイント	ABS	-	1	57802
12	排熱ダクト	ABS	蛇腹式 SPC-D15H-032	1	57552●
11	バッテリーユニットコード	PVC	SJT-R 16AWG 3芯	1	57798
10	レバー付ルーバー	ABS	手動	1	58317
9	ルーバーB	ABS	手動	3	58316
8	ルーバーA	ABS	手動	4	58315
7	冷風吹出口	-	黒	1	57908
6	ベルト取付ステー	SPCC	焼付塗装黒	2	58314
5	取っ手 一式	アルミ	黒アルマイト	1	58313
4	脚ゴム	合成ゴム	-	4	57808
3	横ケース	スチール	黒	2	57909
2	下ケース	ABS	白	1	58312●
1	上ケース	ABS	白	1	58311
No.	部品名	材質	備考	個数	コード

付属	ショルダーベルト	-	SPC-SB 150g	1	57517
付属	バッテリーケーブル	PVC	SJT-R 16AWG 2芯 100g	1	57797
付属	電源・充電兼用ACアダプター	-	SPC-AD-032 780g	1	57458
27	ロードPCB	-	-	1	57806
26	パワーボード基板	-	-	1	57805
25	コントロールパネル基板	-	-	1	57804
24	冷却ファン	-	-	1	-
23	コネクターキャップ	-	-	1	57800
22	コネクター差込口	-	-	1	57799
21	固定ネジ	-	M4	1	57807
4	脚ゴム	合成ゴム	-	4	57808
20	バッテリーユニット	-	SPC-B20	1	29789
19	フィルター	-	-	2	57801
18	ドレンホース	PVC	透明 300g	1	57796
17	ドレンバイパス	シリコン	-	1	-

コード番号末尾に●の記載がある物は過去に変更があった部品

COMPONENTS 品名	【エコやん】スポットクーラー（バッテリーSET）			APPD 承認	CHCK 検図	DESN 設計	DEF 製図
MODEL 型式	SPCN-032BAC2						W
MATERIAL 材質	別記	REMARKS 備考	別記				
3AD ANGLE 第三角法		SCALE 尺度	1/5	作成日	2024.12.02		
NICHIDO IND.CO.LTD 日動工業株式会社		出図コード	ZK-A3X	SPCN-032BAC2			

コード 29790