NICHIDO

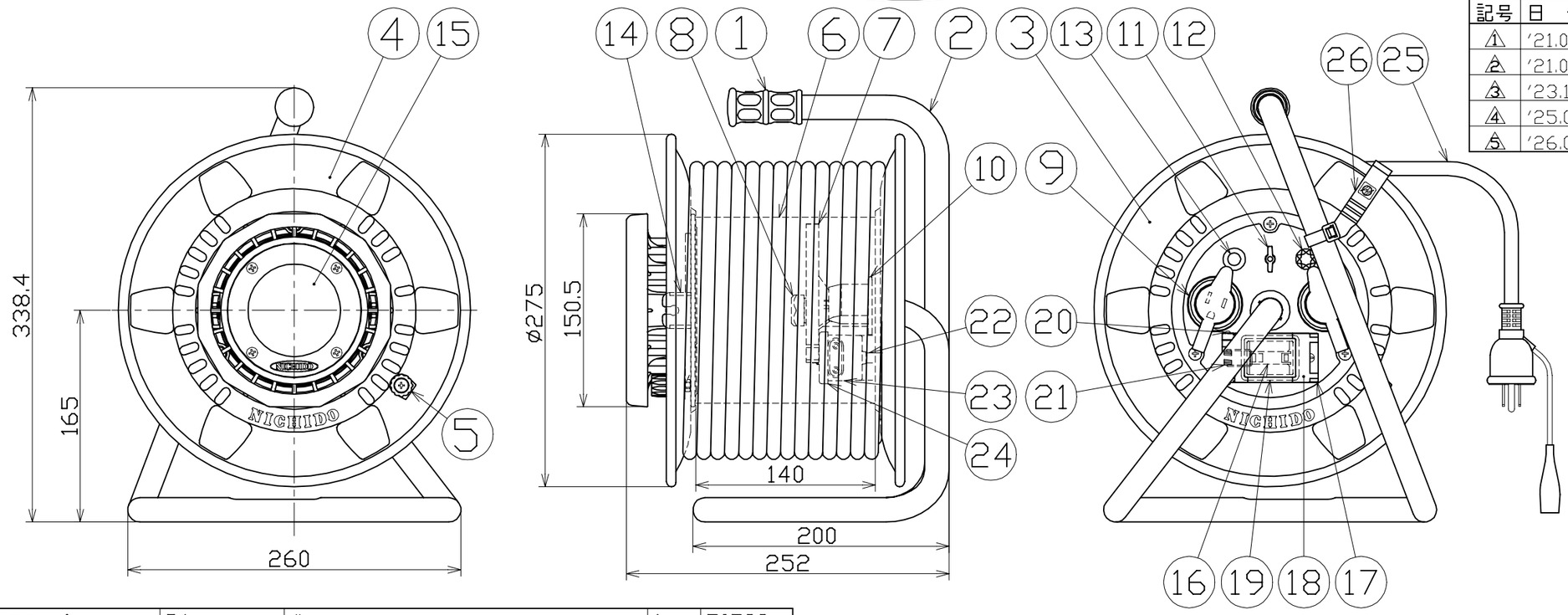

ポッキンプラグ付
2PE付15A125V

図面略歴			
記号	日付	変更・追記内容	担当
1	'21.02.08	巻胴NF-120からNF-140へ変更 No.6329	今村
2	'21.08.18	('20.06.02ブッシング形状変更 No.6198) 穴無しに変更	今村
3	'23.11.17	巻胴支え枠材質変更ABS→ASA	今村
4	'25.08.19	ランプスイッチ変更 No.7045	今村
5	'26.06.15	ブレーカー変更 ナット類材質変更 No.7157	今村

No.	部品名		材質	備考	個数	コード
26	ドラムストッパー		PA	黄	1	50588
25	プラグ付き電線		PVC	VCT2SQx3芯x20mポッキンプラグ	1	51087
24	ELB底カバー		ABS	SDW-ELB-04	1	55425
23	ELB防水カバー		合成ゴム	-	1	58181
22	ELBパイプ		ABS	-	2	55426
21	防雨キャップばね		SUS	NW-09	1	54050
20	平行ピン		SUS	ø4	1	51684
19	防水パッキン		シリコン	-	2	53096
18	ブレーカー用透明カバー		ABS	透明	1	53095
17	ELBキャップベース		ABS	SDW-ELB-03	1	55424
16	過負荷･漏電遮断器		PF	NBR-15K 過負荷・漏電遮断器 15A/15mA	1	58579●
15	LEDランプ		ADC	LEN-10D-1P-BK	1	13160
14	ランプ取付枠		ABS	NPWL-02	1	54990
13	ランプスイッチ		-	SGM 3PW106D	1	59017●
12	電源ランプ		ABS	赤 防水パッキン付	1	8076
		平ワッシャー	SUS	M4	1	54379●
		ナット	SUS	M4	1	54381●
		蝶ナット	SUS	M4	1	59122●
11	アース端子	鍋ビス	シンチュウ	M4x15ネジ	1	51624
10	コンセントキー		PC	PSW-KY	2	53132
9	蓋付3Pコンセント		PVC	2PE15A125V	2	55258
8	ブッシング		ZDC	CP-19	1	50040●
7	巻胴支え枠		ASA	L=53	1	53268●
6	巻胴		ABS	NF-140(グレー)	1	51547
5	ハンドルツマミセット		ABS SS400	H-01	1	8075
4	B側板		SPC	青	1	55423
3	A側板		SPC	青	1	55422
2	フレーム		STKM	SD-120FS	1	50736
1	丸グリップ		HDPE	G-05	1	54567

コード番号末尾に●の記載がある物は過去に変更があった部品

コードリール(屋外型)	
単相100V仕様	
定格電圧	100V
定格電流	5A
限度電流	15A
LEDランプ	10W

注）定格電流は電線を巻取った状態の最大電流で、
限度電流は電線を全て引き出した状態の最大電流です。

LEDランプ付き 防雨型コードリール

					コード	5172		
COMPONENTS 品名	LEDライトリール				APPD 承認	CHCK 検図	DESN 設計	DEF 製図
MODEL 型式	SDW-EK22-10W							I
MATERIAL 材質	別記	REMARKS 備考	別記					
3AD ANGLE 第三角法		SCALE 尺度	1/4	作成日	2019.08.21			
NICHIDO IND.CO.LTD 日動工業株式会社		出図コード	ZK-A3X	SDW-EK22-10W				