NICHIDO

図面略歴			
記号	日付	変更・追記内容	担当
1	'24.02.07	図面見直し	今村
2	'25.09.01	型式色記号統一　No.7050	今村

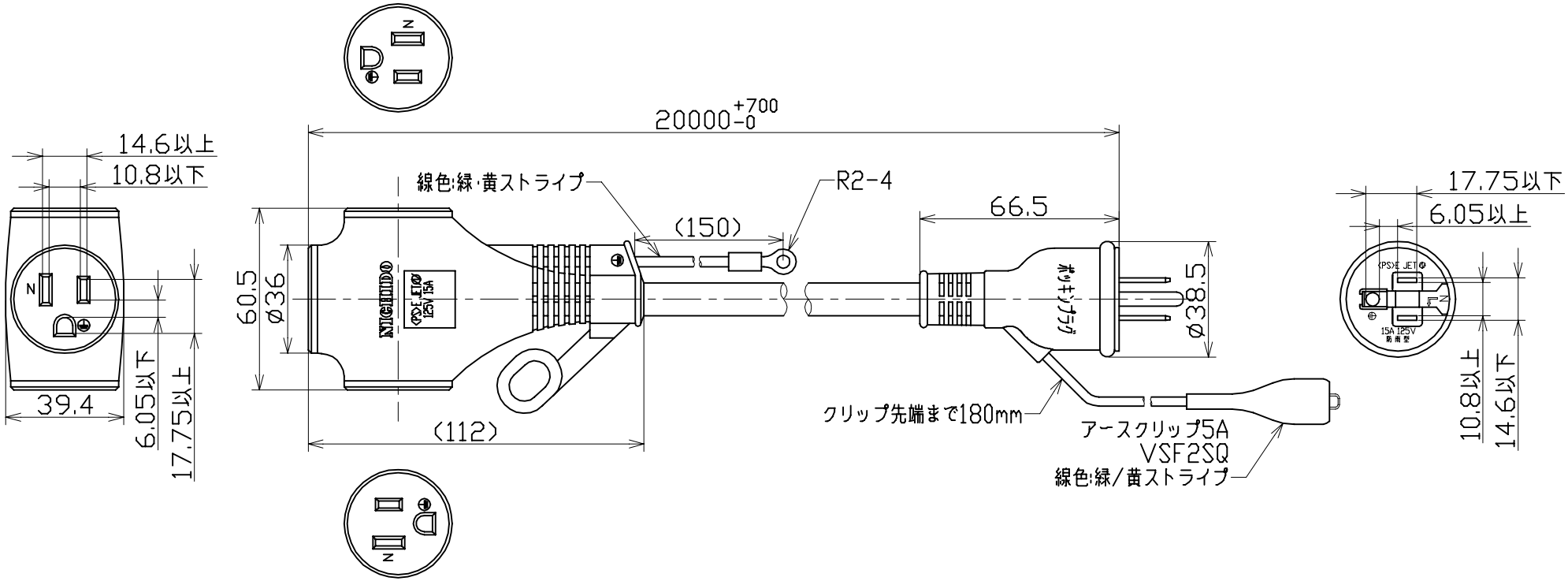

主仕様(屋内型)	
型式	PPT-20E-GR
全長	20m
定格	15A　125V
電線	SVCT2.0sqx3心　緑
質量	3.5kg

				コード		7274	
COMPONENTS 品名	アース付き延長コード			APPD 承認	CHCK 検図	DESN 設計	DEF 製図
MODEL 型式	PPT-20E-GR						
MATERIAL 材質	PVC	REMARKS 備考	-				
3AD ANGLE 第三角法		SCALE 尺度	1/2	作成日	2002.11.12		
NICHIDO IND.CO.LTD 日動工業株式会社		出図コード	ZK-A4X	PPT-20E-GR			