図面略歴			
記号	日付	変更・追記内容	担当
△1			
△2			

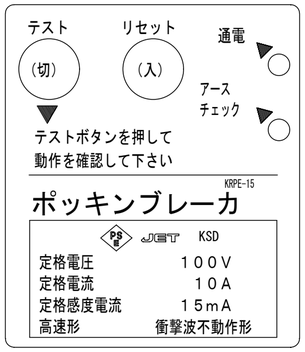

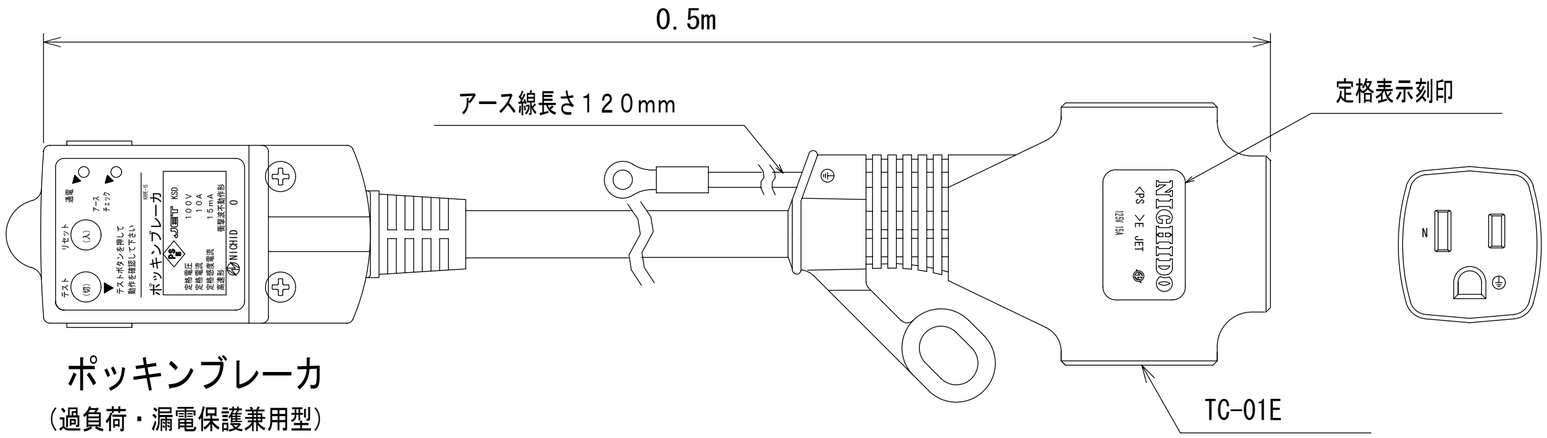

ポッキンブレーカ
(過負荷・漏電保護兼用型)

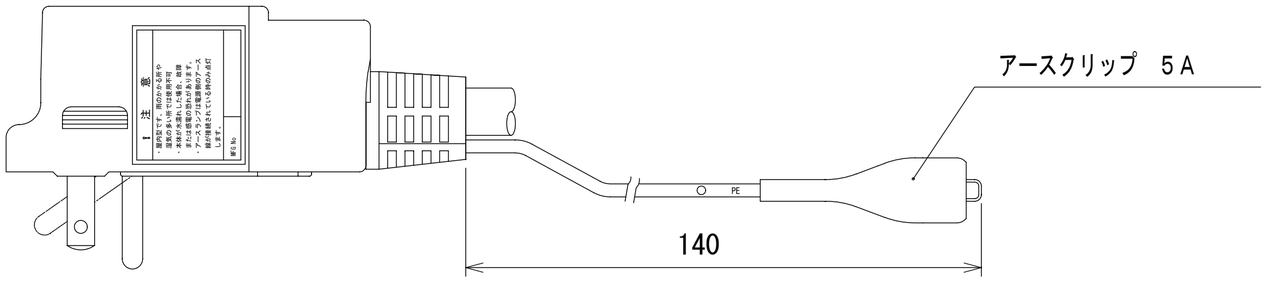

注意
・屋内型です、雨のかかる所や湿気の多い所では使用不可 ・本体が水濡れした場合、故障または感電の恐れがあります。 ・アースランプは電源側のアース線が接続されている時のみ点灯します。
MFG No

主仕様（屋内型）	
型式	PB-10K05T
全長	0.5m
定格電流	10A
定格感度電流	15mA 0.1秒以内
電線仕様	SVCT 2.0×3
電線色	黒

アースチェックランプ付き過負荷・漏電兼用遮断器延長コード

		コード	8688		
CONPONENTS 品名	ポッキンブレーカー延長コード	APPD 承認	CHCK 検図	DESN 設計	DEF 製図
MODEL 型式	PB-10K05T				
MATERIAL 材質	REMARKS 備考				
3AD ANGLE 第三角法	SCALE 尺度 1/2	作成日	2008.3.11		
NICHIDO IND.CO.LTD 日動工業株式会社	出図コード HM-A4	K-PB-10K05T			