NICHIDO

図面略歴			
記号	日付	変更・追記内容	担当
1	'16.07.21	廃番色削除	今村
2			

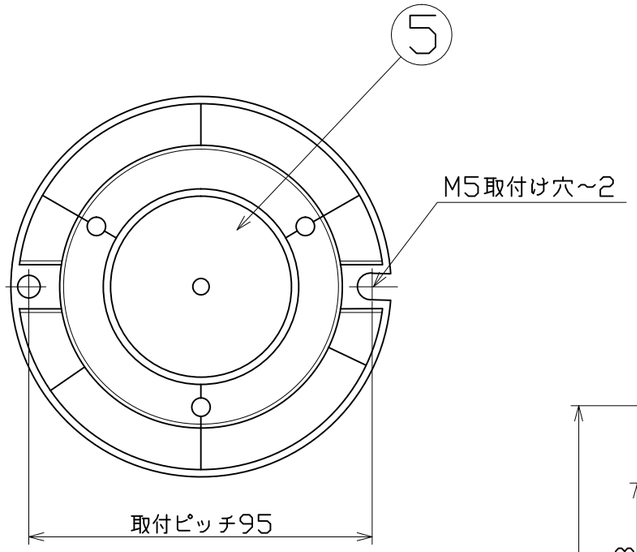

下面図

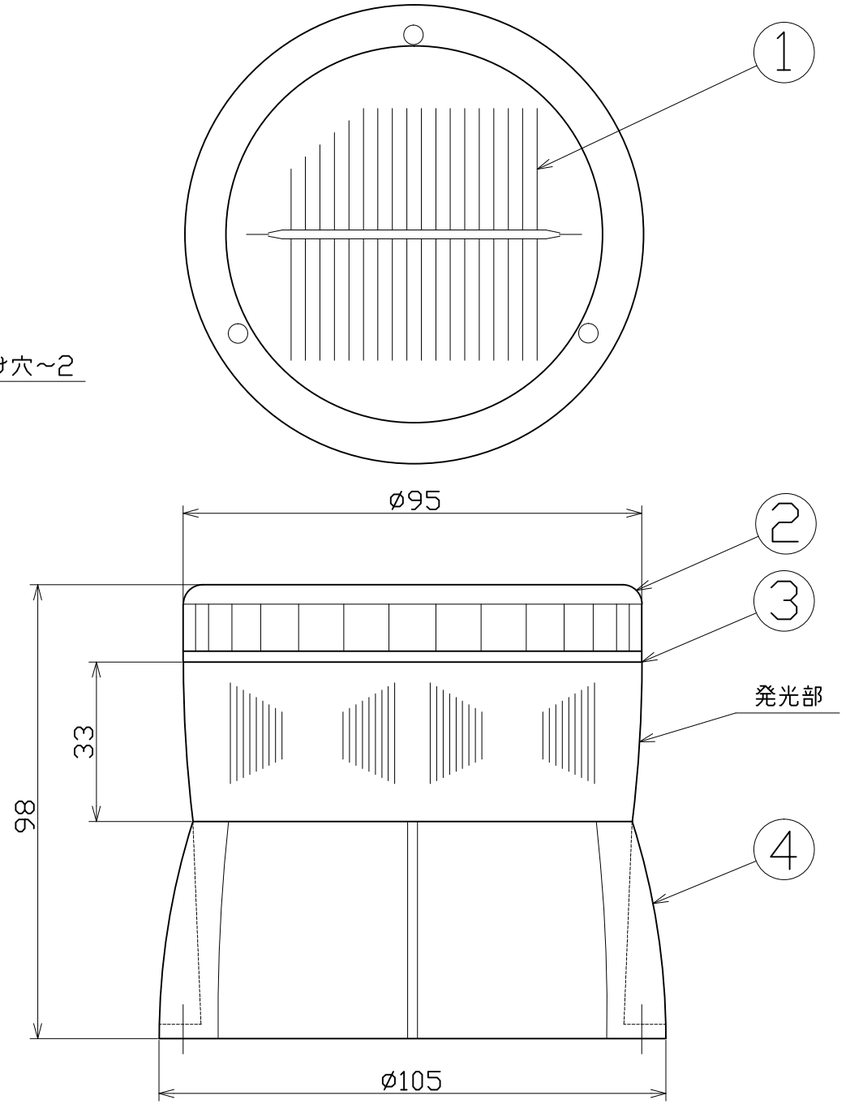

主仕様

電源	太陽電池式
蓄電池	キャパシタ式(120F×3)
電池寿命	約10年 (約10万回充放電)
グローブ色	赤/黄
光度	赤2.50cd 黄2.49cd
点灯・消灯	日没時自動点灯・日照時自動消灯
点灯サイクル	回転/点滅(切替え式)
充電時間	約5〜7時間(晴天時)
作動時間	10〜13時間(回転・点滅)
適応温度	−10〜50℃
防水規格	IP55
設置方向	上向き/横向き
質量	N:312g M:372g

注1。雨や曇りが続いても約6日間動作可能です。
ただし、天候や季節、地域などにより動作時間は大きく変わりますので、目安としてください。
注2。電池寿命とは充電素子の充放電可能な寿命であって、LED、ソーラーパネル等の製品寿命を示すものではありません。
過酷な条件下ではソーラーパネル等は電池寿命以下で劣化する場合があります。
注3。室内照明では充電が不十分なため使用出来ません。
注4。内部の電源スイッチをOFFにしても充電動作は行います。

型式	色	マグネット	コード
NS-CY-N	黄	無	12210
NS-CR-N	赤	無	12211
NS-CY-M	黄	有	12214
NS-CR-M	赤	有	12215

COMPONENTS 品名	ニコソーラー	APPD 承認	CHCK 検図	DESN 設計	DEF 製図
MODEL 型式	NS-C□-N NS-C□-M				
MATERIAL 材質	別掲	REMARKS 備考			
3AD ANGLE 第三角法	SCALE 尺度 FREE	作成日	2010.8.5		
NICHIDO IND.CO.LTD 日動工業株式会社	出図コード ZK-A3X	NS-C			

No	部品名	材質	備考	個数
□P	壁面取付けブラケット			1
5	マグネット	−	取付タイプがMのみ	1
4	本体ボディ	ポリカーボネート	発光色と同色	1
3	パッキン	ニトリルゴム	Oリング	1
2	キャップ	ポリカーボネート	発光色と同色	1
1	ソーラーパネル			1

＊型式表示 NS-C □−□
- 取付タイプ
- 色記号
- キャパシタ式