NICHIDO

図面略歴			
記号	日付	変更・追記内容	担当
1	'18.11.02	防塵カバー変更 No.5909	今村
2	'21.03.23	電線種と金属製脚へ変更 Lot2101	今村
3	'22.03.28	脚フック寸法路変更 Lot2203	今村

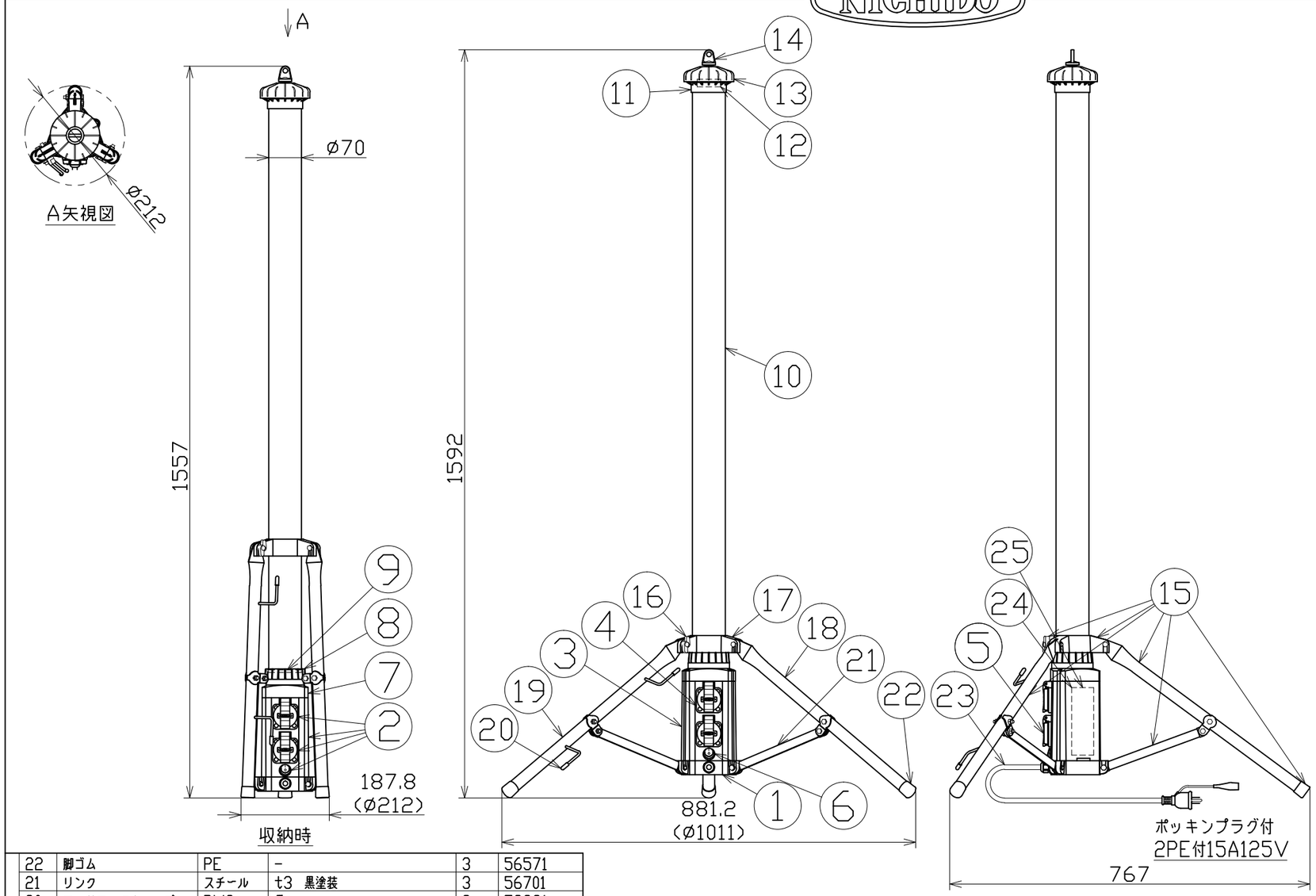

主仕様

型式		LUL-100V3-100TC-50K-PK
使用場所		屋外型
光源		LED
定格光束		9420Lm
色温度		5000K
平均演色評価数		Ra84
照射角度		360°
定格電圧		AC100V
周波数		50/60Hz
入力電圧範囲		AC90~125V
定格電流		1.07A
定格消費電力		104W
固有エネルギー消費効率		90.5Lm/W
照度	1m	940Lx
	2m	300Lx
	3m	150Lx
	4m	90Lx
	5m	60Lx
球寿命		30000時間
使用環境温度		-20~55℃
質量		5.3kg
連結台数		10台まで

注1）当器具のLED素子交換はできません。
注2）LEDの光色、明るさにはバラツキがあります。
注3）照度は当社実測値の為、使用環境下により異なります。
注4）球寿命は光束が70%に低下するまでの時間です。
表示は設計値であり、製品の寿命を保証するものではありません。
注5）使用環境温度外の使用は一時的に可能ですが、保護機能により
消灯する場合があります。内部電子部品の寿命が短くなりますので、
使用環境温度内でご使用ください。
注6）安全にご使用いただくため、取扱説明書をご参照ください。
注7）仕様変更は予告なく行う場合があります。予めご了承ください。

No.	部品名	材質	備考	個数	コード
22	脚ゴム	PE	-	3	56571
21	リンク	スチール	t3 黒塗装	3	56701
20	コードフックキャップ	PVC	黒	2	58221
19	脚(フック付)	スチール	ø25 黒塗装 フック付	1	56699●
18	脚	スチール	ø25 黒塗装	2	56700●
17	三脚開閉取付具	-	-	1	56880
16	ノブボルト	-	M6x35 三脚用	1	56631
15	三脚一式	-	-	1	57403●
14	Dリングボルト	-	ø8穴 M6	1	56584
13	ファンカバー	PC	成形品 ピンク	1	57007
12	ファン	-	□50x16	1	56630
11	ファン固定台	PC	成形品 黒	1	57350
10	パイプカバー	PC	乳白	1	56803
9	上蓋パッキン	シリコン	-	1	58220
8	リングナット	-	成形品 黒	1	57349
7	コンセントBOX上カバー	PC	成形品 黒	1	57351
6	防雨電源スイッチ	-	-	1	56698
5	コンセントキャップ	PA	-	2	57525
4	防雨型コンセント	PA	2PE 15A 125V キャップ付	2	56939
3	電源カバー	-	成形品 ピンク	1	-
2	電源カバー一式	-	-	1	57513
1	底カバー	PC	成形品 黒	1	56946

OP	転倒保護カバー	シリコン	LUL-RC	1	57468
OP	防塵カバー10枚セット	-	LUL-VC-L-10	1	57785
付属	防塵カバー	-	LUL-VC-L	1	-
付属	収納バッグ	-	LUL-BAG-Y	1	56583
付属	ショルダーベルト	-	-	1	56572
25	左用電源	-	LUL-PW-L	1	57137
24	右用電源	-	LUL-PW-R	1	57138
23	入力電線	PVC	VCT2sqx3芯x5mP付	1	52453●

コード番号末尾に●の記載がある物は過去に変更があった部品

		コード		8256	
COMPONENTS 品名	LEDアップライト ツインコンセント	APPD 承認	CHCK 検図	DESN 設計	DEF 製図
MODEL 型式	LUL-100V3-100TC-50K-PK				I
MATERIAL 材質	別記 / REMARKS 備考 別記				
3AD ANGLE 第三角法	SCALE 尺度 1/10	作成日	2018.05.15		
NICHIDO IND.CO.LTD 日動工業株式会社	出図コード ZK-A3X	LUL-100V3-100TC-50K-PK			