NICHIDO

図面略歴			
記号	日付	変更・追記内容	担当
1			
2			

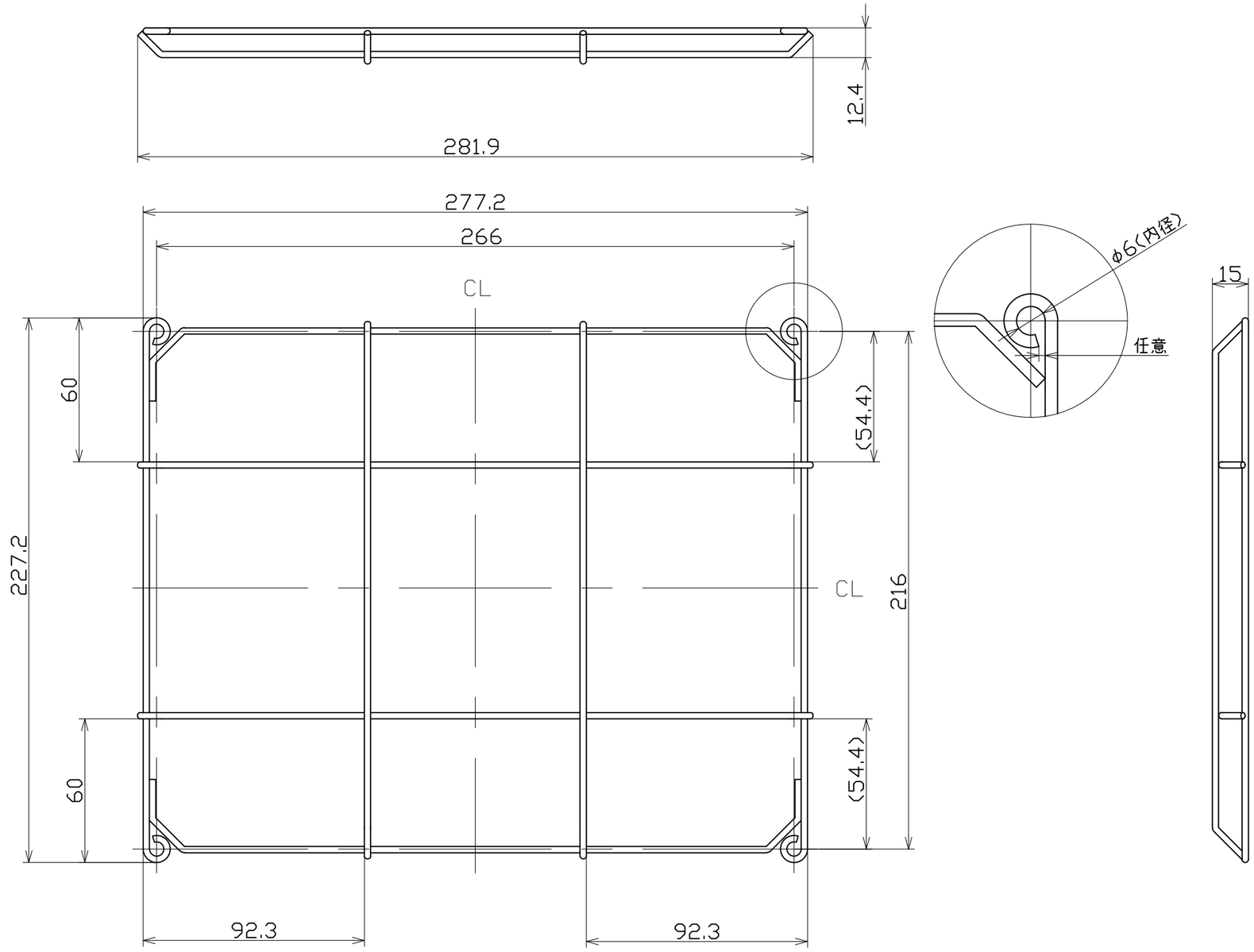

材質：鋼線φ2.6

表面処理：クロームメッキ

			コード	54226	
COMPONENTS 品名	エコナイター50W用ガード		APPD 承認	CHCK 検図	DESN 設計	DEF 製図
MODEL 型式	LEN-G-50					
MATERIAL 材質		REMARKS 備考				
3AD ANGLE 第三角法	SCALE 尺度	1/2	作成日	2011.02.24		
NICHIDO IND.CO.LTD 日動工業株式会社	出図コード ZK-A3X		LEN-G-50			