NICHIDO

図面略歴			
記号	日付	変更・追記内容	担当
1			
2			

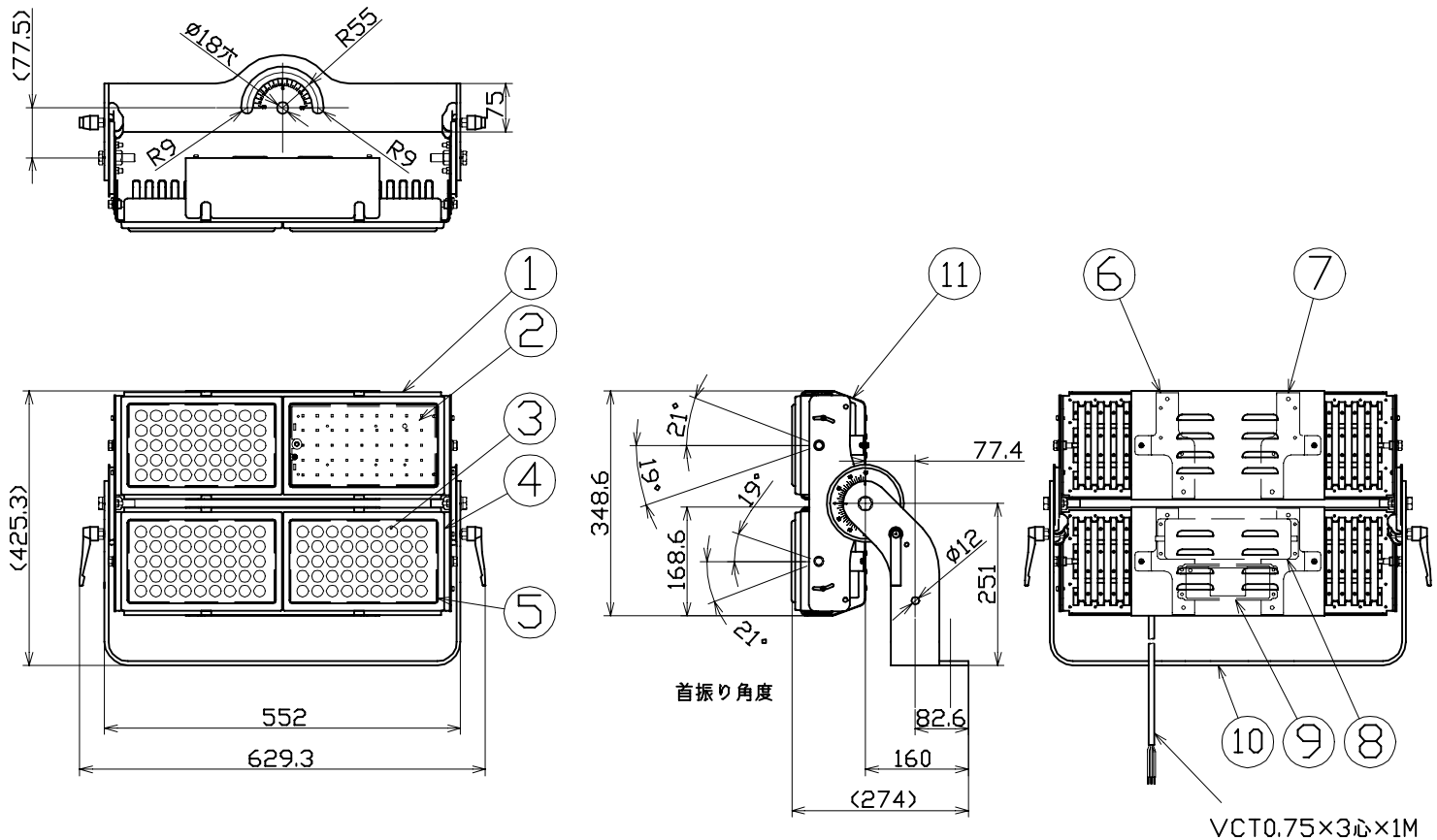

主仕様

型式		LEIS-430N3-HVS-50K
使用場所		屋外型
本体色		白
光源		LED
定格光束		69800Lm
光源色[色温度]		昼白色[5000K]
平均演色評価数		Ra71
照射角度		20°[1/2ビーム角] 50°[1/10ビーム角]
定格電圧		AC100V (200V)
周波数		50/60Hz
入力電圧範囲		AC100~240V
定格電流		4.46A (2.13A)
定格消費電力		422W (401W)
固有エネルギー消費効率		165.4Lm/W (174.0Lm/W)
照度	1m	174800Lx
	2m	65720Lx
	3m	31650Lx
	4m	18400Lx
	5m	12270Lx
本体防水規格		IP65
球寿命		50000時間
サージ耐圧		ライン間 6kV
		ライン-アース間 15kV
使用環境温度		-30~45℃
質量		14kg

注1）当器具のLED素子交換はできません。
注2）LEDの光源色、明るさにはバラツキがあります。
注3）()内数値は入力200Vでの値です。
注4）照度は当社実測値の為、使用環境下により異なります。
注5）球寿命は光束が70%に低下するまでの時間です。
表示は設計値であり、製品の寿命を保証するものではありません。
注6）サージ耐圧試験方法はIEC61000-4-5に準ずる。
注7）使用環境温度外の使用は一時的に可能ですが、保護機能により消灯する場合があります。内部電子部品の寿命が短くなりますので、使用環境温度内でご使用ください。
注8）安全にご使用いただくため、取扱説明書をご参照ください。
注9）仕様変更は予告なく行う場合があります。予めご了承ください。

No	部品名	材質	備考	個数	コード
付属	落下防止ワイヤー	-	-	2	-
11	電源カバー	スチール	白塗装	2	-
10	本体取付枠	SUS201	t6.0 白塗装	1	-
9	サージプロテクター	PC	-	1	-
8	電源	-	-	2	-
7	電源固定台B	SUS201	t2.0 白塗装	2	-
6	電源固定台A	SUS201	t2.0 白塗装	2	-
5	レンズパッキン	シリコン	-	4	-
4	レンズカバー	PC	白	4	-
3	レンズ	PC	超スポット	4	-
2	LED	-	-	4	-
1	本体フレーム	AL	t3.0 白塗装	2	-

		コード	13310		
COMPONENTS 品名	スクエアマックス430W軽量型	APPD 承認	CHCK 検図	DESN 設計	DEF 製図
MODEL 型式	LEIS-430N3-HVS-50K				N
MATERIAL 材質	別記 / REMARKS 備考 別記				
3AD ANGLE 第三角法	SCALE 尺度 1/8	作成日	2024.03.01		
NICHIDO IND.CO.LTD 日動工業株式会社	出図コード ZK-A3X	LEIS-430N3-HVS-50K			