NICHIDO

図面略歴			
記号	日付	変更・追記内容	担当
1	'24.01.12	クリップ追加	中新出
2			

部品出し不可

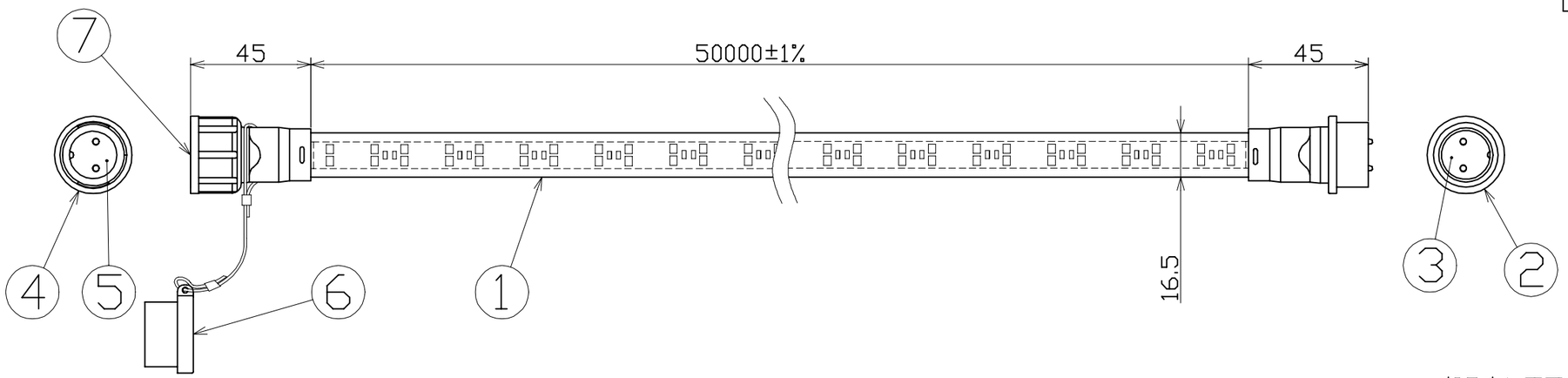

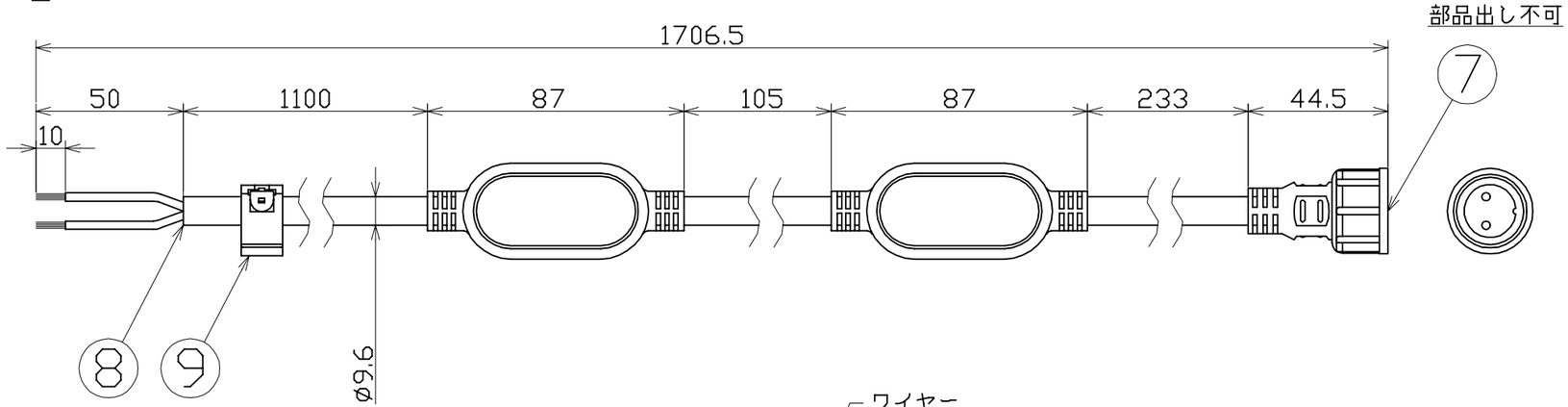

部品出し不可

主仕様

型式	LECN-R50LA-W-200V
使用場所	屋外型
光源	LED
定格光束	1500Lm/m
光源色[色温度]	昼白色[5000K]
平均演色評価数	Ra83
定格電圧	AC200V
周波数	50/60Hz
入力電圧範囲	AC180~210V
定格電流	3.45A
定格消費電力	650W
固有エネルギー消費効率	115.3Lm/W
耐衝撃保護等級	IK10
本体防水規格	IP65
球寿命	50000時間
使用環境温度	-10~40℃
最小曲げ半径	20mm(低温時45mm)
連結本数	10m×7本まで(70m)
質量	8.4kg(LEDライン)
	276g(電源コード)

注1）当器具のLED素子交換はできません。
注2）LEDの光源色、明るさにはバラツキがあります。
注3）球寿命は光束が70%に低下するまでの時間です。
　　表示は設計値であり、製品の寿命を保証するものではありません。
注4）安全にご使用いただくため、取扱説明書をご参照ください。
注5）仕様変更は予告なく行う場合があります。予めご了承ください。

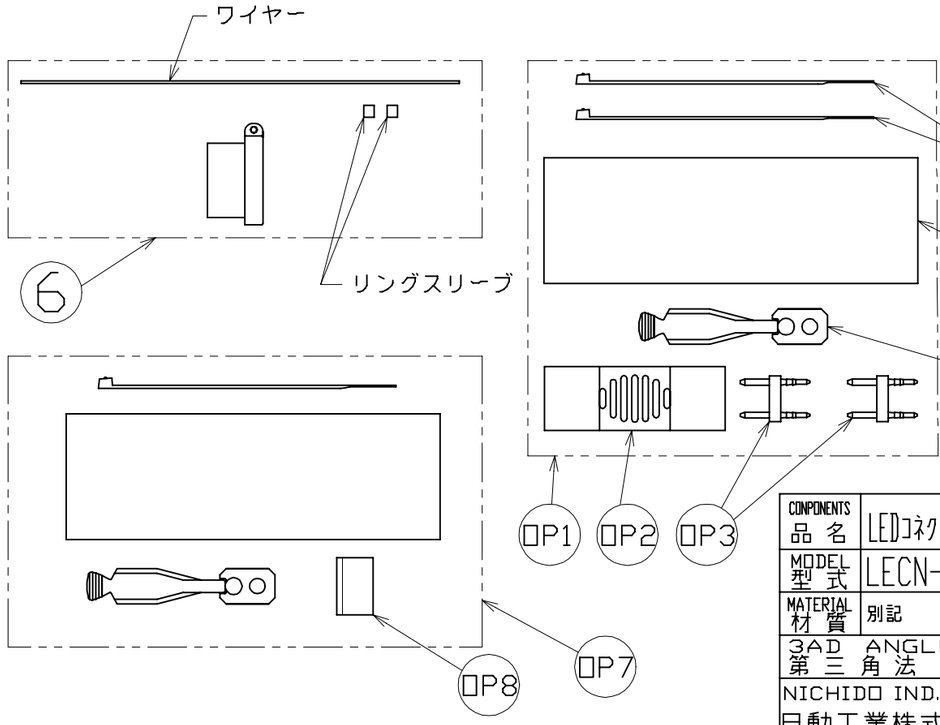

	No.	部品名	材質	備考	個数	コード
	□P6	接着剤	−	補修用	1	−
	□P5	結束バンド	−	LECN-(R)10LA-W用 タイラップ(1/2個) 補修用	1	57625
	□P4	収縮チューブ	−	LECN-(R)10LA-W用 収縮チューブ 補修用	1	57624
	□P8	エンドキャップ	−	LECN-(R)10LA-W用 エンドキャップ 補修用	1	−
□P7		エンドキャップセット	−	LECN-ENI エンドキャップセット 補修用	1	57632
	□P6	接着剤	−	補修用	1	−
	□P5	結束バンド	−	LECN-(R)10LA-W用 タイラップ(1/2個) 補修用	2	57625
	□P4	収縮チューブ	−	LECN-(R)10LA-W用 収縮チューブ 補修用	1	57624
	□P3	ピン	−	LECN-(R)10LA-W用 連結ピン(1/2個) 補修用	2	57623
	□P2	ジョイント	−	LECN-(R)10LA-W用 連結ジョイント 補修用	1	57622
□P1		リペアパーツセット	−	LECN-REI リペアパーツセット 補修用	1	57626
付属		万能フッカー	−	BH-400SH	1	29629
9		クリップ	PA	黒	1	−
8		電源コード	PVC	LECN-ADI-200V VCT1.25×2心(黒) 切放し 整流器付	1	57670
7		カップリングナット	PC	メスコネクタ用	2	−
6		コネクタ用キャップ	PC	LECN-CP メスコネクタ用 脱落防止ストラップ付	1	57608
5		インナーパッキン	シリコン	キャップ側	1	58330
4		連結メスコネクタ	PC	−	1	−
3		インナーパッキン	シリコン	ピン側	1	58331
2		連結オスコネクタ	PC	−	1	−
1		LEDライン	PVC	LECN-W-R50L-200V 16.5×8 全長50m 両面発光	1	58427

コード	10342				
COMPONENTS 品名	LEDコネクトライン50m 200V(両面発光)	APPD 承認	CHCK 検図	DESN 設計	DEF 製図
MODEL 型式	LECN-R50LA-W-200V				N
MATERIAL 材質	別記	REMARKS 備考	別記		
3AD ANGLE 第三角法	SCALE 尺度	1/2	作成日	2023.03.08	
NICHIDO IND.CO.LTD 日動工業株式会社	出図コード	ZK-A3X	LECN-R50LA-W-200V		