NICHIDO

図面略歴			
記号	日付	変更・追記内容	担当
1			
2			

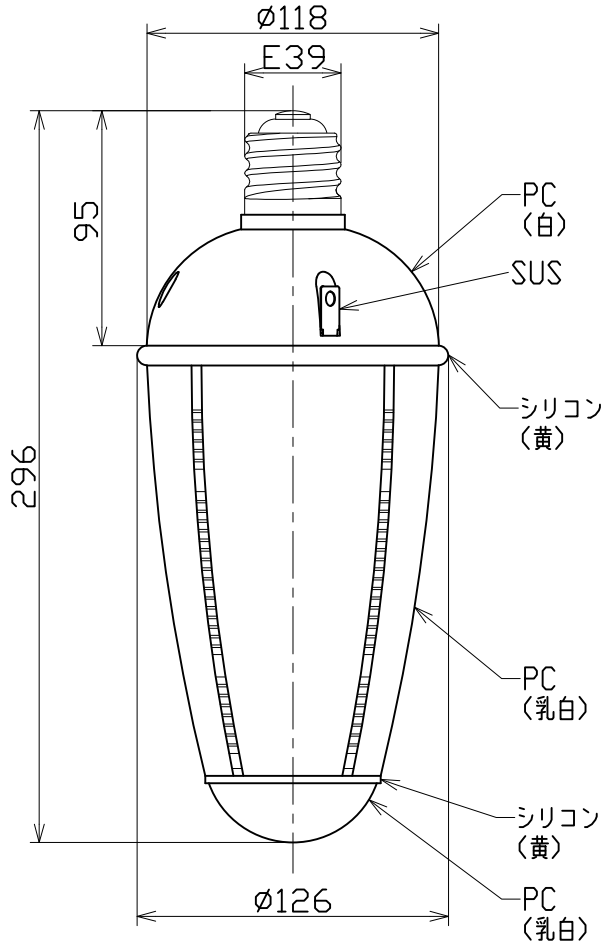

主仕様

型式	LC75W-E39-50K	
使用場所	屋内型	
口金サイズ	E39	
光源	LED	
定格光束	9850Lm	
色温度	5000K	
平均演色評価数	Ra75	
照射角度	250°[1/2ビーム角]	
	320°[1/10ビーム角]	
定格電圧	AC100V (200V)	
周波数	50/60Hz	
入力電圧範囲	AC90~277V	
定格電流	0.7A (0.36A)	
定格消費電力	69W (70W)	
固有エネルギー消費効率	142.7Lm/W (140.7Lm/W)	
照度	下面	側面
1m	740Lx	770Lx
2m	210Lx	200Lx
3m	100Lx	90Lx
4m	60Lx	60Lx
5m	40Lx	40Lx
球寿命	40000時間	
使用環境温度	-30~50℃	
質量	1.4kg	

注1）当器具のLED素子交換はできません。
注2）LEDの光色、明るさにはバラツキがあります。
注3）()内数値は入力200Vでの値です。
注4）照度は当社実測値の為、使用環境下により異なります。
注5）球寿命は光束が70%に低下するまでの時間です。
　　表示は設計値であり、製品の寿命を保証するものではありません。
注6）安全にご使用いただくため、取扱説明書をご参照ください。
注7）仕様変更は予告なく行う場合があります。予めご了承ください。

			コード		12845	
COMPONENTS 品名	コーンライト75W		APPD 承認	CHCK 検図	DESN 設計	DEF 製図
MODEL 型式	LC75W-E39-50K					I
MATERIAL 材質	-	REMARKS 備考 -				
3AD ANGLE 第三角法		SCALE 尺度 1/3	作成日	2020.06.02		
NICHIDO IND.CO.LTD 日動工業株式会社		出図コード ZK-A4X	LC75W-E39-50K			