NICHIDO

図面略歴			
記号	日付	変更・追記内容	担当
1	'21.03.12	球寿命変更	今村
2	'21.04.15	キャプコン固定具廃止→結束バンド固定	今村
3	'22.09.21	本体サポート形状変更 lot2206	今村
4	'24.12.13	本体材質変更MDC→ADC lot2411	今村

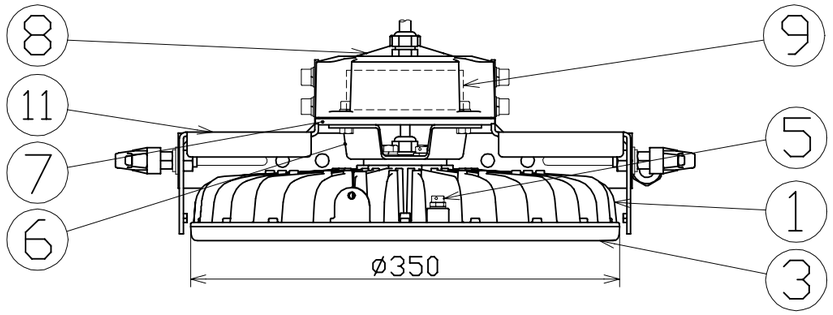

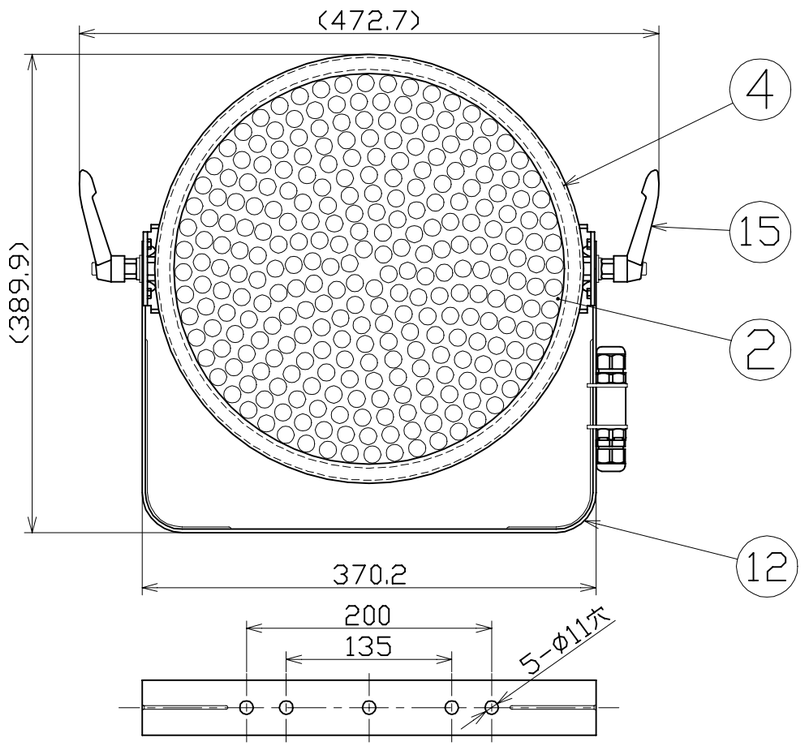

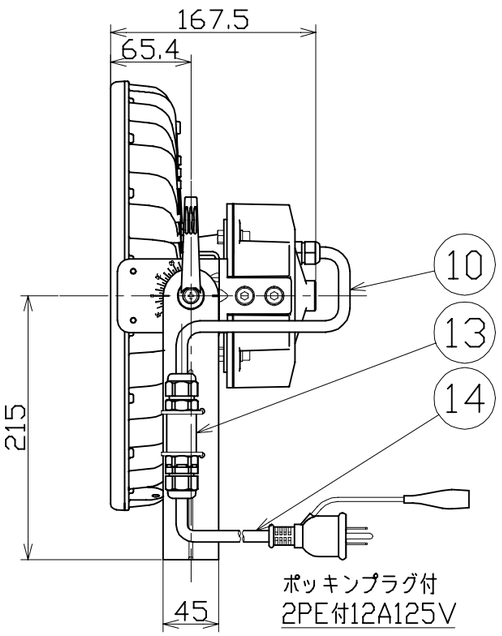

主　仕　様

型　式		L280B-D-HS-50K
使用　場所		屋外型
光　源		LED
定格　光束		49400Lm
色　温　度		5000K
平均演色評価数		Ra71
照射　角度		50°[1/2ビーム角] 90°[1/10ビーム角]
定格　電圧		AC100V
周　波　数		50/60Hz
定格　電流		2.95A
定格消費電力		289W
固有エネルギー消費効率		170.9Lm/W
照度	1m	57200Lx
	2m	14120Lx
	3m	6300Lx
	4m	3595Lx
	5m	2420Lx
本体防水規格		IP65
球　寿　命		60000時間
使用環境温度		-10~50℃
質　量		8.5kg

注１）当器具のLED素子交換はできません。
注２）LEDの光色、明るさにはバラツキがあります。
注３）照度は当社実測値の為、使用環境下により異なります。
注４）球寿命は光束が70%に低下するまでの時間です。
　　表示は設計値であり、製品の寿命を保証するものではありません。
注５）安全にご使用いただくため、取扱説明書をご参照ください。
注６）仕様変更は予告なく行う場合があります。予めご了承ください。

No	部品名	材質	備考	個数	コード
15	クランプレバーボルト	ZDC/SUS	M10x20	2	57098
14	ポッキン付電源電線	PVC	VCT0.75sqx3芯x5m	1	57118
13	電源電線用キャプコン	PA66	-	1	56245
12	本体取付枠	SUS	t2.6　白塗装	1	57199
11	本体サポート	SUS	t3.0　白塗装	2	-●
10	電源電線	PVC	VCT0.75sqx3芯	1	-
9	電源	-	280W用	1	58760
8	電源カバーB	ADC	白塗装	1	-
7	電源カバーA	ADC	白塗装	1	-
6	電源カバー固定金具	SUS	白塗装	1	-
5	ベントフィルター	アルミ	-	3	-
4	フロントパッキン	シリコン	-	1	57208
3	フロント枠	PC	白	1	57207
2	スポットレンズ	PC	-	1	57206
1	本体冷却フィン	ADC	白塗装	1	-●

コード番号末尾に●の記載がある物は過去に変更があった部品

				コード	11651
COMPONENTS 品名	電源内蔵型ハイディスク280W(投光器型)			APPD 承認 / CHCK 検図 / DESN 設計 / DEF 製図	I
MODEL 型式	L280B-D-HS-50K				
MATERIAL 材質	別記	REMARKS 備考	-		
3AD ANGLE 第三角法		SCALE 尺度	1/5	作成日	2020.07.10
NICHIDO IND.CO.LTD 日動工業株式会社		出図コード	ZK-A3X	L280B-D-HS-50K	