NICHIDO

図面略歴			
記号	日付	変更・追記内容	担当
2	'16.05.09	サージプロテクター追加	今村
3	'16.11.10	サージプロテクター変更	今村
3	'17.06.12	LED変更 lot1705	今村

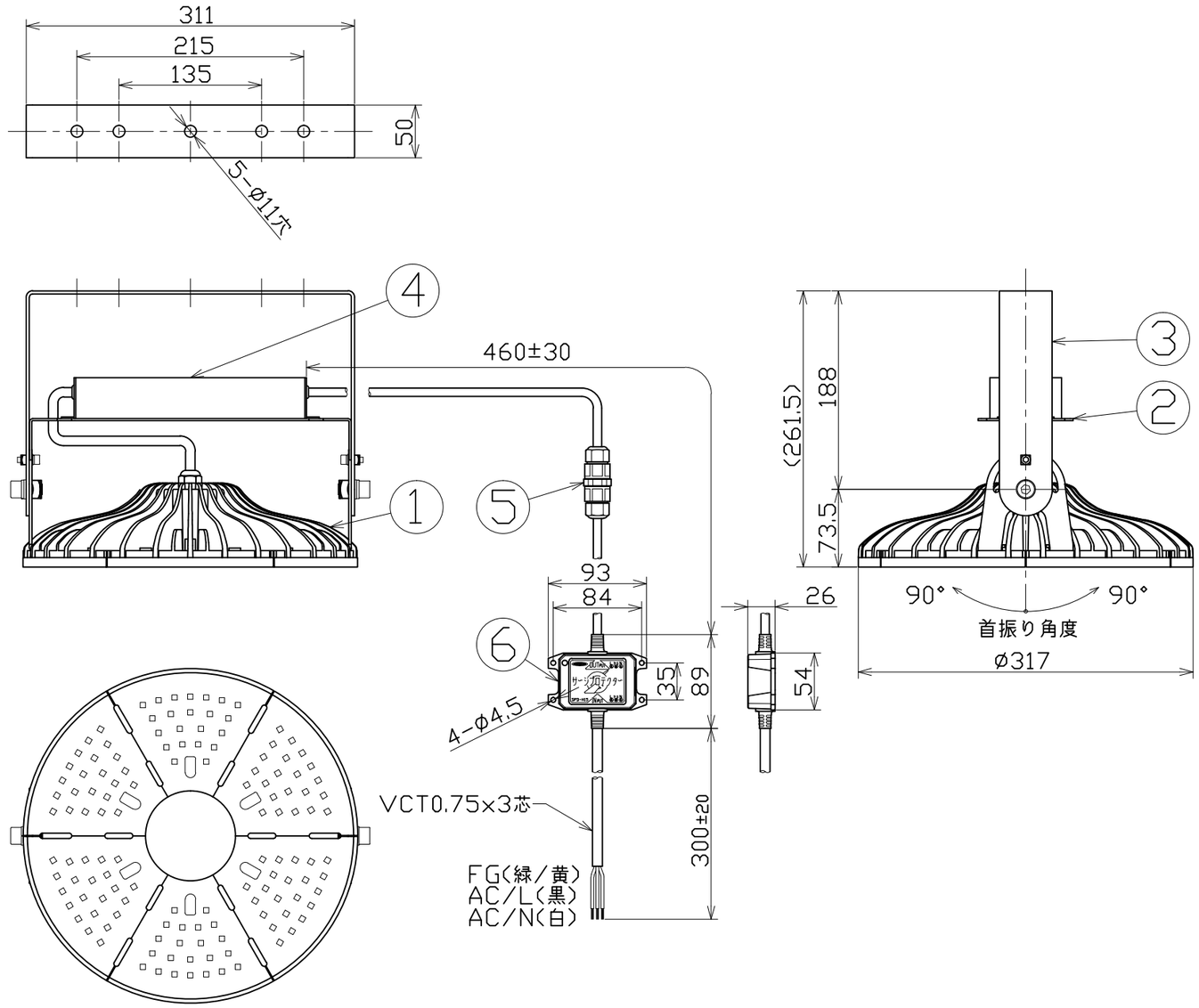

主仕様

型式		L200W-P-AW-50K
使用場所		屋外型
本体色		白
光源		LED 132球
定格光束		26800Lm
色温度		5000K
平均演色評価数		Ra80
照射角度		100°[1/2ビーム角] 150°[1/10ビーム角]
定格電圧		AC100V (200V)
周波数		50/60Hz
入力電圧範囲		AC90~305V
定格電流		2.0A (1.0A)
定格消費電力		203W (197W)
固有エネルギー消費効率		132.0Lm/W (136.0Lm/W)
照度	1m	8351Lx
	2m	2229Lx
	3m	1048Lx
	4m	614Lx
	5m	416Lx
本体防水規格		IP65
球寿命		50000H
サージ耐圧		ライン間 6KV
		ライン-アース間 15KV
使用環境温度		-30~40℃
質量		5.6kg

注1）当器具のLED素子交換はできません。
注2）LEDの光色、明るさにはバラツキがあります。
注3）()内数値は入力200Vでの値です。
注4）照度は当社実測値の為、使用環境下により異なります。
注5）球寿命は光束が70%に低下するまでの時間です。
表示は設計値であり、製品の寿命を保証するものではありません。
注6）サージ耐圧試験方法はIEC61000-4-5に準ずる。
注7）使用環境温度外の使用は一時的に可能ですが、保護機能により
消灯する場合があります。内部電子部品の寿命が短くなりますので、
使用環境温度内でご使用ください。
注8）安全にご使用いただくため、取扱説明書をご参照ください。
注9）仕様変更は予告なく行う場合があります。予めご了承ください。

No	部品名	材質	備考	個数	コード
6	サージプロテクター	ABS	SPD-H15	1	56374●
5	電線接続器	PA66	-	1	-
4	200W電源	アルミ	-	1	-
3	本体取付枠	SUS304	t3 白塗装	1	-
2	電源固定金具	SUS304	白塗装	1	-
1	エースディスク200W本体	MDC PC	白塗装	1式	-

コード番号末尾に●の記載がある物は過去に変更があった部品

			コード	13041	
COMPONENTS 品名	エースディスク200W 吊下げ型 ワイド		APPD 承認	CHCK 検図	DESN 設計	DEF 製図
MODEL 型式	L200W-P-AW-50K					I
MATERIAL 材質	MGD/PC/SUS	REMARKS 備考 -				
3AD ANGLE 第三角法		SCALE 尺度 1/5	作成日	2014.08.21		
NICHIDO IND.CO.LTD 日動工業株式会社		出図コード ZK-A3X	L200W-P-AW-50K			