NICHIDO

図面略歴			
記号	日付	変更・追記内容	担当
6	'22.12.05	サージプロテクター固定変更 lot2211	今村
7	'23.04.12	電源固定板形状変更 lot2303	今村
8	'25.01.07	本体材質変更 MDC→ADC lot2412	今村

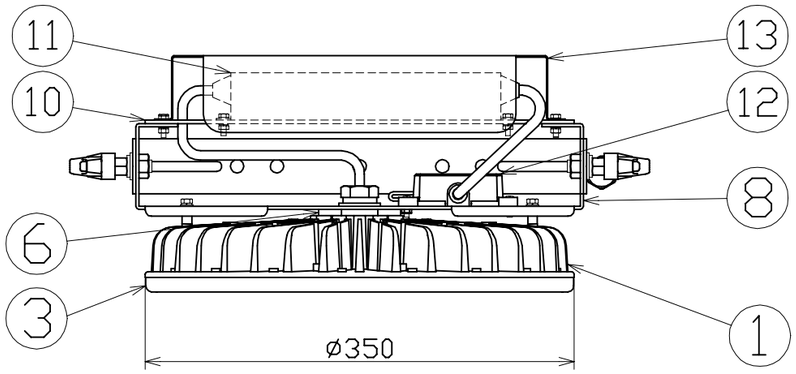

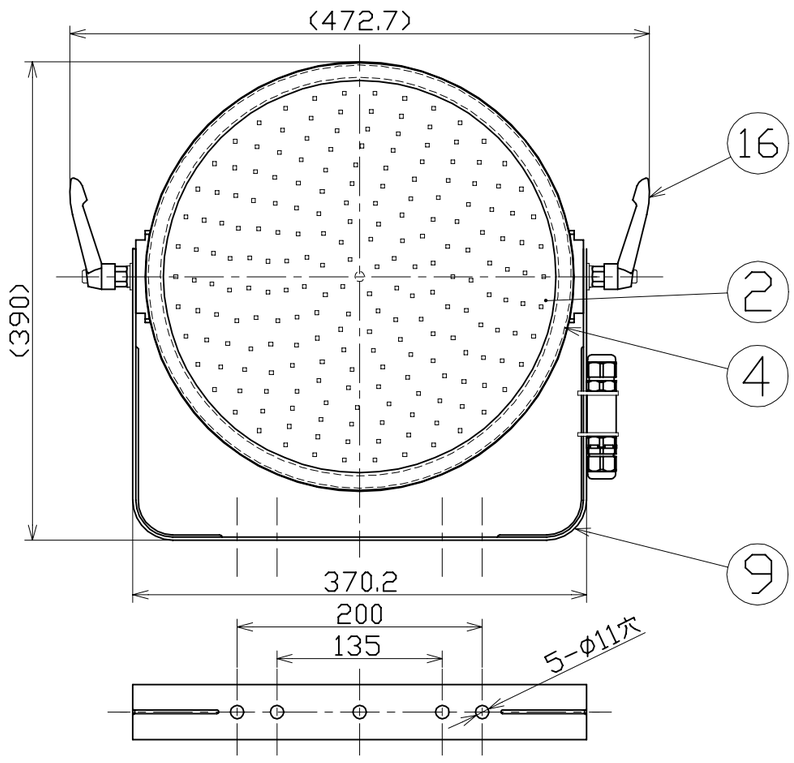

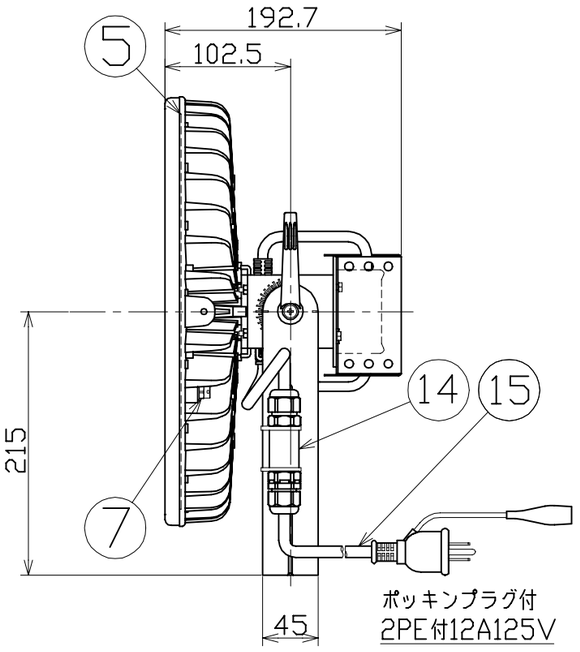

主　仕　様

型　　式		L200V2-D-HW-50K
使用　場所		屋外型
光　　源		LED
定格　光束		28100Lm
色　温　度		5000K
平均演色評価数		Ra75
照射　角度		110°[1/2ビーム角] 160°[1/10ビーム角]
定格　電圧		AC100V
周　波　数		50/60Hz
定格　電流		2.1A
定格消費電力		208W
固有エネルギー消費効率		135.0Lm/W
照度	1m	9330Lx
	2m	2440Lx
	3m	1150Lx
	4m	660Lx
	5m	460Lx
本体防水規格		IP65
光束維持時間		60000時間
使用環境温度		-10~50℃
質　　量		9.1kg

注１）当器具のＬＥＤ素子交換はできません。
注２）ＬＥＤの光色、明るさにはバラツキがあります。
注３）照度は当社実測値の為、使用環境下により異なります。
注４）光束維持時間は光束が70%に低下するまでの時間です。
　　表示は設計値であり、製品の寿命を保証するものではありません。
注５）使用環境温度外の使用は一時的に可能ですが、保護機能により
　　消灯する場合があります。内部電子部品の寿命が短くなりますので、
　　使用環境温度内でご使用ください。
注６）安全にご使用いただくため、取扱説明書をご参照ください。
注７）仕様変更は予告なく行う場合があります。予めご了承ください。

No	品　名	材質	備考	個数	コード
16	クランプレバーボルト	ZDC/SUS	M10x20	2	57098●
15	ポッキン付電源電線	PVC	VCT0.75sqx3芯x5m	1	57118●
14	電源電線用キャプコン	PA66	-	1	56245
13	電源カバー	SUS	t1.0　白塗装　L-CH300	1	57851●
12	サージプロテクター	PC	SPD-H15	1	56374●
11	電源	アルミケース	-	1	57193
10	電源固定板	SUS	t2.6　白塗装	1	-●
9	本体取付枠	SUS	t2.6　白塗装	1	57199●
8	電源固定台	SUS	t2.6　白塗装	1	57202●
7	ベントフィルター	-	-	2	-
6	ジョイントボルト	アルミ	白塗装	1	-
5	LED基板	アルミ	-	1	58223
4	フロントパッキン	シリコン	-	1	57208
3	フロント枠	PC	白	1	57207
2	PCカバー	PC	透明	1	57204
1	本体冷却フィン	ADC	白塗装	1	-●

コード番号末尾に●の記載がある物は過去に変更があった部品

				コード	11811
COMPONENTS 品名	ハイディスク200W投光器型			APPD 承認 / CHCK 検図 / DESN 設計 / DEF 製図	N
MODEL 型式	L200V2-D-HW-50K				
MATERIAL 材質	別記	REMARKS 備考	-		
3AD ANGLE 第三角法		SCALE 尺度	1/5	作成日	2017.05.22
NICHIDO IND.CO.LTD 日動工業株式会社		出図コード	ZK-A3X	L200V2-D-HW-50K	