NICHIDO

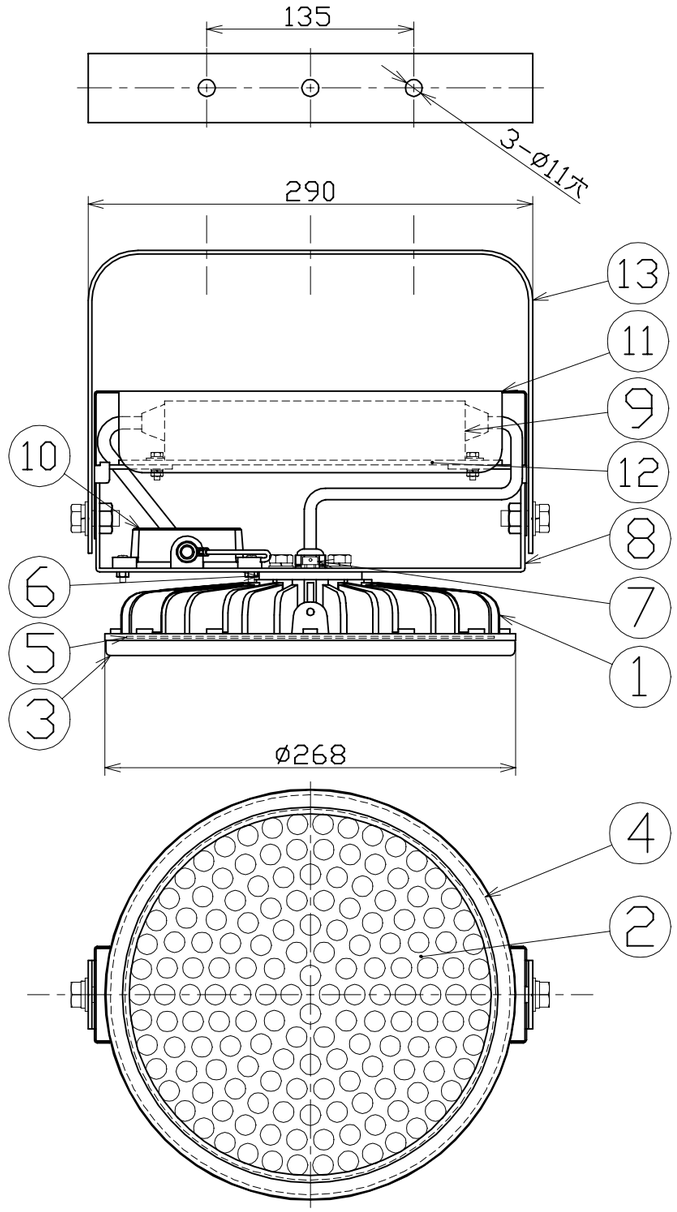

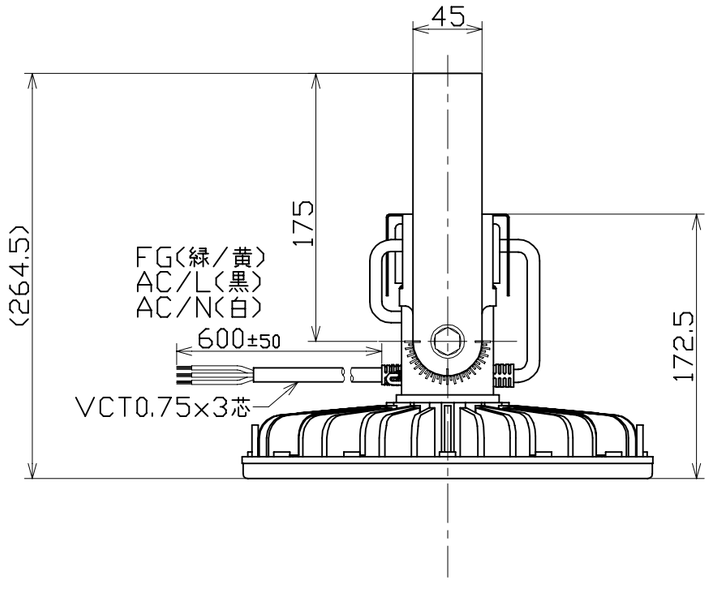

図面略歴			
記号	日付	変更・追記内容	担当
1	'18.01.10	SP入力電線長さ変更 lot1712	今村
2	'20.04.23	サージプロテクター材質変更 lot2004	今村
3	'22.09.15	電源カバー追加 lot2208	今村
4	'23.02.21	電源カバー変更、電源補強板追加、サージプロテクター固定変更 lot2301	今村
5	'23.12.23	本体MDCからADCへ変更 lot2312	今村

主仕様

型式		L100V2-P-HS-50K
使用場所		屋外型
光源		LED
定格光束		14000Lm
色温度		5000K
平均演色評価数		Ra75
照射角度		50°[1/2ビーム角] 70°[1/10ビーム角]
定格電圧		AC100V (200V)
周波数		50/60Hz
入力電圧範囲		AC90~305V
定格電流		1.0A (0.5A)
定格消費電力		102W (101W)
固有エネルギー消費効率		137.2Lm/W (138.6Lm/W)
照度	1m	20600Lx
	2m	5300Lx
	3m	2390Lx
	4m	1370Lx
	5m	910Lx
本体防水規格		IP65
サージ耐圧		ライン間 6kV
		ライン-アース間 15kV
光束維持時間		60000時間
使用環境温度		-30~50℃
質量		5.4kg

注1）当器具のLED素子交換はできません。
注2）LEDの光色、明るさにはバラツキがあります。
注3）()内数値は入力200Vでの値です。
注4）照度は当社実測値の為、使用環境下により異なります。
注5）光束維持時間は光束が70%に低下するまでの時間です。
　　表示は設計値であり、製品の寿命を保証するものではありません。
注6）サージ耐圧試験方法はIEC61000-4-5に準ずる。
注7）使用環境温度外の使用は一時的に可能ですが、保護機能により
　　消灯する場合があります。内部電子部品の寿命が短くなりますので、
　　使用環境温度内でご使用ください。
注8）安全にご使用いただくため、取扱説明書をご参照ください。
注9）仕様変更は予告なく行う場合があります。予めご了承ください。

No	品名	材質	備考	個数	コード
13	本体取付枠	SUS	t2.6 白塗装	1	57225
12	電源補強板	SUS	t3.0 白塗装	1	-●
11	電源カバー	SUS	t1.0 白塗装 L-CH150	1	57852●
10	サージプロテクター	PC	SPD-H15	1	56374●
9	電源	アルミケース	-	1	57189
8	電源固定台	SUS	t2.6 白塗装	1	57201●
7	ベントフィルター	-	-	1	-
6	ジョイントボルト	アルミ	白塗装	1	-
5	LED基板	アルミ	-	1	-●
4	フロントパッキン	シリコン	-	1	57198
3	フロント枠	PC	白	1	57197
2	PCカバー	PC	透明	1	57196
1	本体冷却フィン	ADC	白塗装	1	58226●

コード番号末尾に●の記載がある物は過去に変更があった部品

				コード	11760
COMPONENTS 品名	ハイディスク100W スポット		APPD 承認	CHCK 検図	DESN 設計	DEF 製図
MODEL 型式	L100V2-P-HS-50K					I
MATERIAL 材質	別記	REMARKS 備考	-			
3AD ANGLE 第三角法		SCALE 尺度	1/4	作成日	2017.05.18	
NICHIDO IND.CO.LTD 日動工業株式会社		出図コード	ZK-A3X	L100V2-P-HS-50K		