NICHIDO

図面略歴			
記号	日付	変更・追記内容	担当
1	02.4.4	刃受け形状変更及び板厚変更	牧田
2	02.4.4	バックアップリブ追加	牧田
3	09.10.21	バックアップリブ肉盛り4箇所	牧田

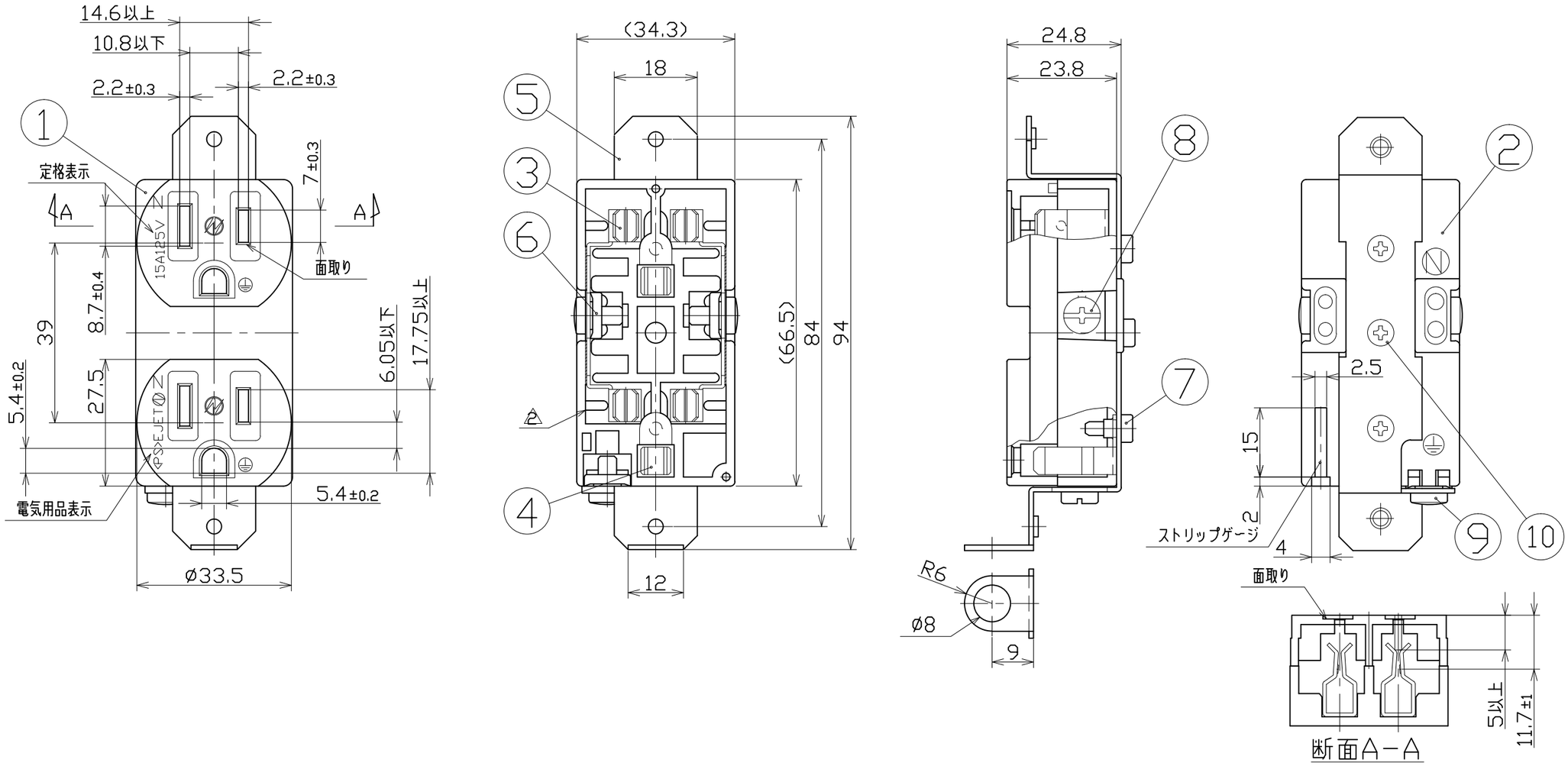

型式	コード
2PE-BK	51420
2PE-DK	51407
2PE-GK	51404
2PE-RK	51405
2PE-WK	51411

No.	部品名	数量	材質	備考
10	ボディ組付ネジ	1	SS	ナベ(+)PタイトM3.5x14ユニクロメートメッキ付
9	接地極端子ネジ	1	SS	溝付十字穴六角頭M4x8ユニクロメートメッキ付
8	端子ネジ	2	SS	バインド溝付十字穴M4x8クロメートメッキ付
7	接地刃受組付ネジ	2	SS	ナベ(+)C1 M3.5x10ユニクロメートメッキ付
6	角ナット	3	SPCC	M4角10クロメートメッキ付
5	E付き取付枠	1	SSボンデ鋼板	1.0t
4	アース刃受	2	C2680R-H	0.8t
3	ダブルコンセント刃受	2	C2680R-H	0.8t
2	上部ボディ	1	ABS樹脂	
1	下部ボディ	1	ABS樹脂	

COMPONENTS 品名	E付きWコンセント		APPD 承認	CHCK 検図	DESN 設計	DEF 製図
MODEL 型式	2PE-WK/2PE-GK/2PE-RK 2PE-BK/2PE-DK					
MATERIAL 材質	-	REMARKS 備考 -				
3AD ANGLE 第三角法	SCALE 尺度	1/1	作成日	1999.08.24		
NICHIDO IND.CO.LTD 日動工業株式会社	出図コード ZK-A3X		2PE-K			